VM-1
VM-MO

МАНОМЕТРИЧЕСКИЕ ВЕНТИЛИ И ДОПОЛНИТЕЛЬНОЕ МОНТАЖНОЕ ОБОРУДОВАНИЕ

ВЕНТИЛЬНЫЕ БЛОКИ И ДОПОЛНИТЕЛЬНОЕ МОНТАЖНОЕ ОБОРУДОВАНИЕ

» Материал:

VM-1- H17N14M2 (316 ss)

VM-MO - MO59 (Латунь)

» Материал сальника вентиля:

Фторопласт (стандартное исполнение)

Графит (специальное исполнение)

» Диапазон рабочих температур среды измерения:

от –50°C до 230°C

до 500°C *(с графитовыми сальниками)*

НАЗНАЧЕНИЕ

VM-1 – одноходовой игольчатый вентиль, выполненный из нержавеющей стали марки **316 Lss** и предназначенный для работы с давлением не превышающим **42 МПа**. Вентиль имеет дренажное отверстие с резьбой **¼ NPT**.

VM-MO – одноходовой игольчатый вентиль, выполненный из латуни марки **MO59** и предназначенный для работы с давлением не превышающим **10 МПа**. Отличительной особенностью данного вентиля является наличие римской гайки **M20x1,5**. Вентиль имеет дренажное отверстие с резьбой **¼ NPT**.

КОНСТРУКЦИЯ

ГРАФИК ЗАВИСИМОСТИ РАБОЧЕГО ДАВЛЕНИЯ ОТ ТЕМПЕРАТУРЫ

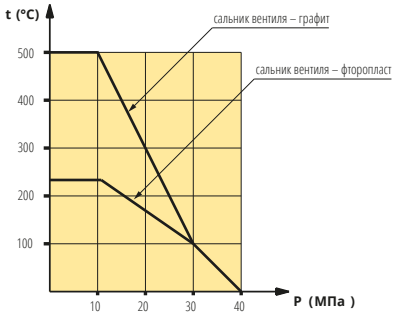

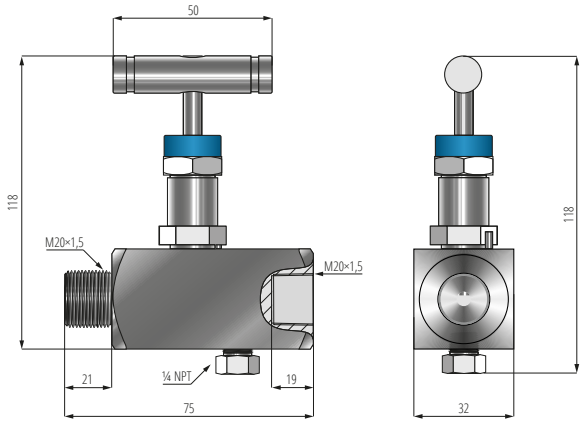

Вентильный блок VM-1

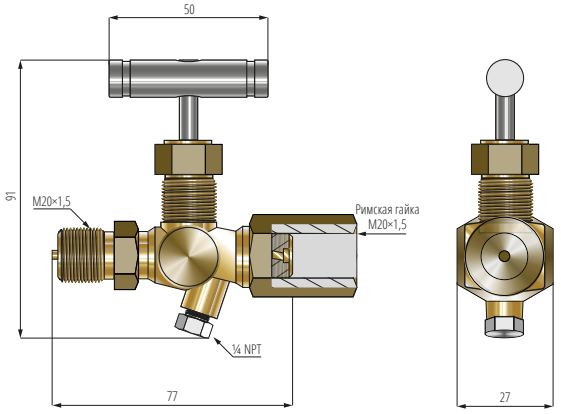

Вентильный блок VM-MO

ПРИНЦИПЫ ПОДБОРА И КОМПЛЕКТАЦИИ

Для вентилей в стандартном исполнении применяются фторопластовые сальники вентилей, в специальном исполнении – графитовые.

Специальное исполнение следует применять только для вентильных блоков, работающих при температуре выше **200°C**.

Вентильный блок поставляется совместно с уплотнениями фланцевых выводов.

КОД ЗАКАЗА VM-1/VM-MO			
МОДЕЛЬ	1	2	3
Вентильные блоки типа VM-1	**VM-1**		
Вентильные блоки типа VM-MO	**VM-MO**		
СПЕЦИАЛЬНОЕ ИСПОЛНЕНИЕ			
Стандартное исполнение		*(по умолчанию)*	
Графит		**Графит**	
Кислород		**Кислород**	
КРОНШТЕЙН			
Стальной кронштейн толщиной 3 мм для крепления вентильного блока			**U**
ПРИМЕР:			**VM-1/2/U**